# 最新測量技術活用セミナー 2023

## 開催日 2023/6/1（木）

## 会場 若里市民文化ホール 1F（若里ホール）

機器やソフトウェアの進歩が劇的に進み、 測量技術もそれに合わせて次世代へと移行している過渡期
点群・写真など新しいデータをつかった成果が求められる機会も多いことと存じます
そこで今知りたい最新の情報、 最新機器・ソフト・技術を講師陣がご紹介・ご案内いたします。
同時に最新機種の展示も行い簡単なデモンストレーションなど出来ます　お気軽にお申し付けください

■ 受講料6,000円 ■ 測量 CPD/ 設計CPD　各6ポイント（予定）

■ 定員　150 名 ■ 申し込み締切　5月25日 （定員になり次第締切とさせていただきます）

## セミナー内容

・受付 9:30 ～　・セミナー開始 10:30 ～

| | |
|---|---|
| ● 10：30～11：30 | 最新測量機器の動向<br>株式会社トプコンソキアポジショニングジャパン 島田　龍汰 氏 |
| ● 11：30～12：30 | J-LAND XML と TREND－CORE について<br>福井コンピュータ株式会社　後藤　勇樹 氏 |
| ● 13：30～14：30 | Riegl 社 TLS・UAV の最新機種と活用情報<br>リーグルジャパン株式会社　佐々木　公一 氏 |
| ● 14：30～15：30 | SLAM スキャナーについて<br>株式会社オーピーティ　西浦　佳和 氏 |
| ● 15：30～16：30 | Leica 製地上レーザースキャナーのご紹介<br>ライカジオシステムズ株式会社　西川　龍郎 氏 |
| ● 16：30～17：30 | 災害査定・補備測量へのデータ活用方法<br>アイサンテクノロジー株式会社　石原　将一 氏 |

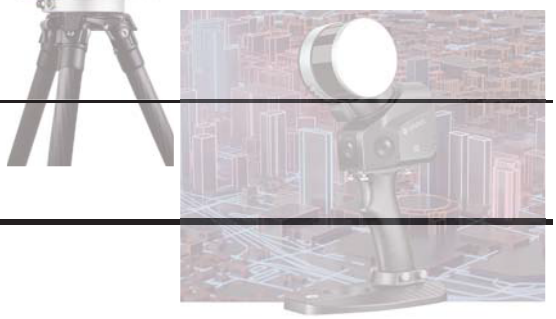

主催
**有限会社　プラス・ワン**

共催
**（一社）長野県測量設計業協会**
**株式会社　トプコンソキアポジショニングジャパン**
**リーグルジャパン株式会社**
**株式会社オーピーティ**
**福井コンピューター株式会社**
**ライカジオシステムズ株式会社**
**アイサンテクノロジー株式会社**

**会場詳細とお申込みにつきまして裏面をご覧ください。**

# 「最新測量技術活用セミナー 2023」参加申込書

| | | | |
|---|---|---|---|
| 受講料 1名　6,000円(税込) | | お振込総額　　円（お振込予定日　　月　　日） | |
| 会社名 | | | |
| 住　所 | | | |
| TEL | | FAX | |
| E-Mail | | | |

| | お名前 | フリガナ |
|---|---|---|
| ① | | |
| ② | | |
| ③ | | |
| ④ | | |
| ⑤ | | |
| ⑥ | | |
| ⑦ | | |
| ⑧ | | |
| 備考 | | |

| | |
|---|---|
| お申込み先FAX（プラス・ワン） | 026-284-7461 |

**ご入金確認後、受講票をFAXまたはメールにてお送りいたします**

**講習会当日は受講受付票をお持ちください**

【お申込み締切 ： 令和5年5月25日（木）】

- 参加ご希望の方は上記参加申込書に記入の上、FAXでお申込みください。
- 参加費用は1名様につき6,000円(税込)です。 事前にお振込み願います。

**〇お振込先 ：**
**八十二銀行　川中島支店　普通　407909**
**口座名義　有限会社　プラス・ワン**
（お振込み手数料はお客様負担でお願いいたします。）

会場詳細

長野市若里市民文化ホール

〒380-0928　長野市若里３丁目２２番２号
Tel.026-223-2223


お問い合わせは

有限会社プラス・ワン

長野市川中島町上氷鉋1574-1
TEL 026-284-7442　FAX 026-284-7461
E-mail：info@plus1-n.com